Vorderansicht

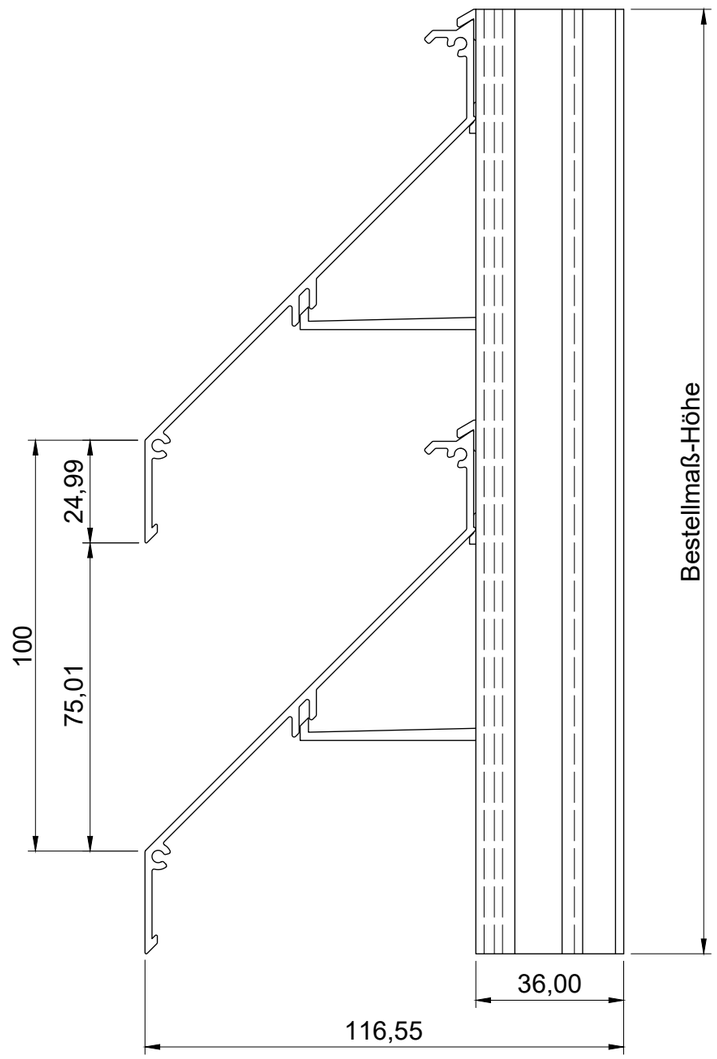

Seitenansicht

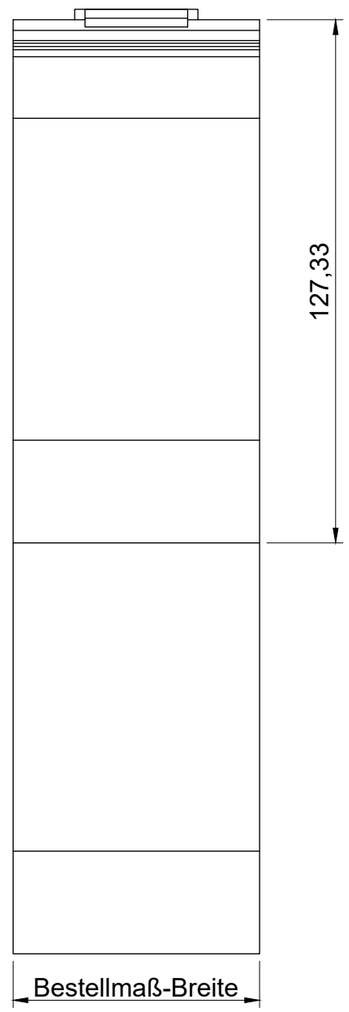

ISO-Ansicht

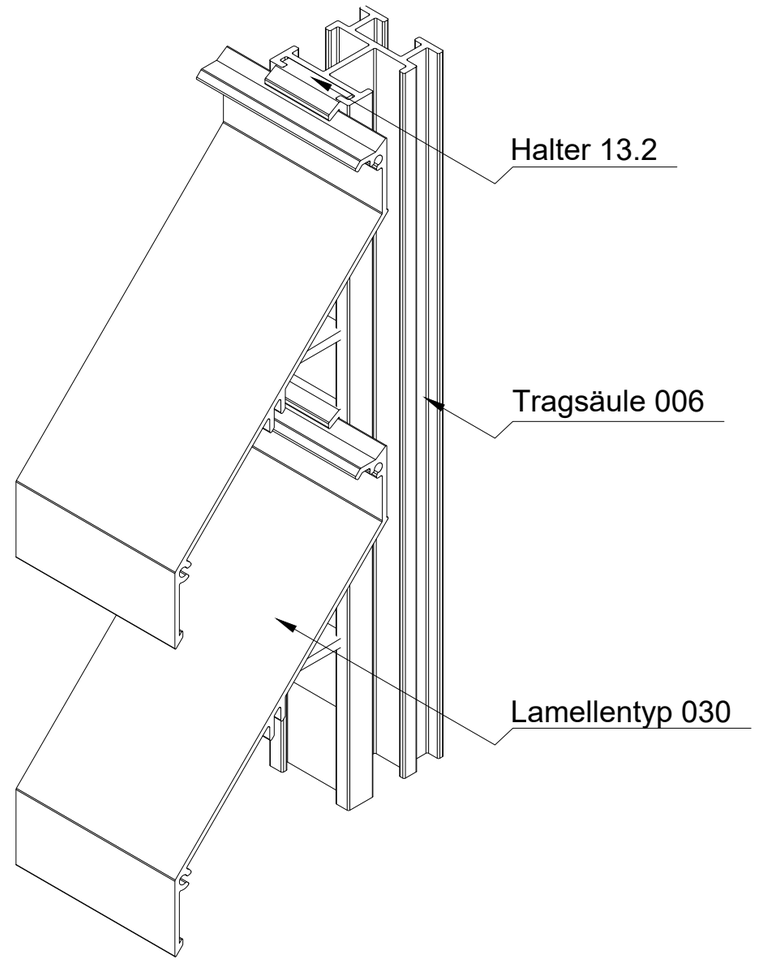

Draufsicht

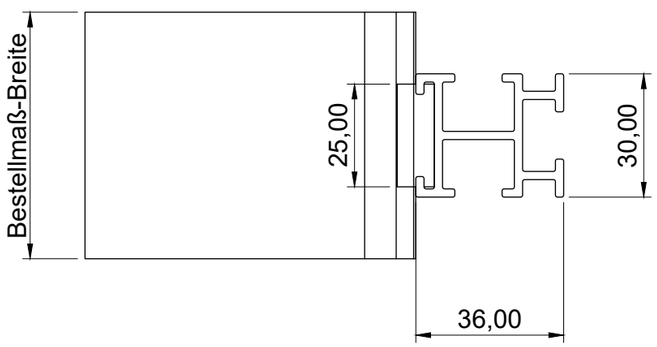

MLL-TYP 736

freier Lüftungsquerschnitt 43%

Auftrags-Nr.:				Maßangaben in mm		Norm
l					Datum	Name
k				Gezeichnet	17.02.2022	Linke
f				Kontrolliert	17.02.2022	Linke
e				Freigabe	17.02.2022	MLL-HAMBURG
d				Konstruiert durch:		MLL-HAMBURG
c				**MLL Lamellensysteme GmbH**		
b				Doktor-Flögel-Straße 1		
a				22926 Ahrensburg		
Status	Änderungen	Datum	Name	FON +49(0)4102-94 84 6-0 I FAX-29		
				Ursprung:		

Maßstab: 1 : 1,5	Gewicht:
Werkstoff: Aluminium Zeichnungs-Nr.: 736	Modellnummer: Index: 0
Benennung / Bezeichnung: MLL Fassadensystem-Typ 736 Schwere Baureihe	
Internet: www.mll-gmbh.com e-mail: mll@mll-gmbh.com	MLL-WETTERSCHUTZ
MLL Systemtyp 736 d.	1 A3
Ersatz für:	Ersetzt durch: